男　子　35

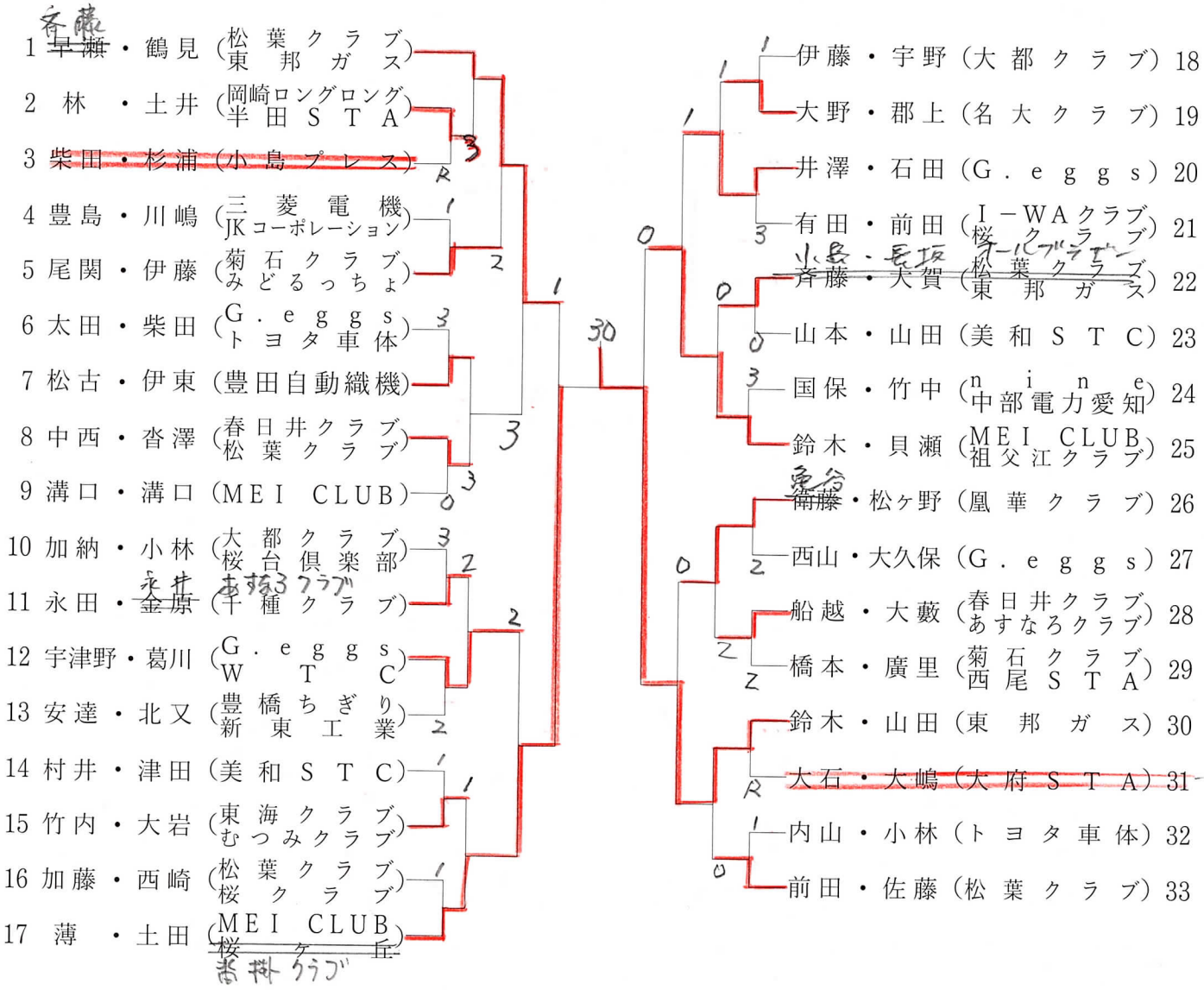
1 ~~早瀬~~ 斉藤・鶴見（松葉クラブ 東邦ガス）
2 林・土井（岡崎ロングロング 半田STA）
3 ~~柴田~~・杉浦（小島プレス）
4 豊島・川嶋（三菱電機 JKコーポレーション）
5 尾関・伊藤（菊石クラブ みどるっちょ）
6 太田・柴田（G.eggs トヨタ車体）
7 松古・伊東（豊田自動織機）
8 中西・沓澤（春日井クラブ 松葉クラブ）
9 溝口・溝口（MEI CLUB）
10 加納・小林（大都クラブ 桜台倶楽部）
11 永田・~~金原~~ 永井（千種クラブ あすなろクラブ）
12 宇津野・葛川（G.eggs WTC）
13 安達・北又（豊橋ちぎり 新東工業）
14 村井・津田（美和STC）
15 竹内・大岩（東海クラブ むつみクラブ）
16 加藤・西崎（松葉クラブ 桜クラブ）
17 薄・土田（MEI CLUB 桜ケ丘 ~~桜ケ丘~~ 春日井クラブ）
伊藤・宇野（大都クラブ）18
大野・郡上（名大クラブ）19
井澤・石田（G.eggs）20
有田・前田（I-WAクラブ 桜クラブ）21
~~斉藤~~ 小島・長坂（オールブラザーズ）
~~斉藤~~・大賀（松葉クラブ 東邦ガス）22
山本・山田（美和STC）23
国保・竹中（nine 中部電力愛知）24
鈴木・貝瀬（MEI CLUB 祖父江クラブ）25
~~南藤~~ 兎谷・松ヶ野（鳳華クラブ）26
西山・大久保（G.eggs）27
船越・大藪（春日井クラブ あすなろクラブ）28
橋本・廣里（菊石クラブ 西尾STA）29
鈴木・山田（東邦ガス）30
~~大石~~・太嶋（大府STA）31
内山・小林（トヨタ車体）32
前田・佐藤（松葉クラブ）33

男　子　45

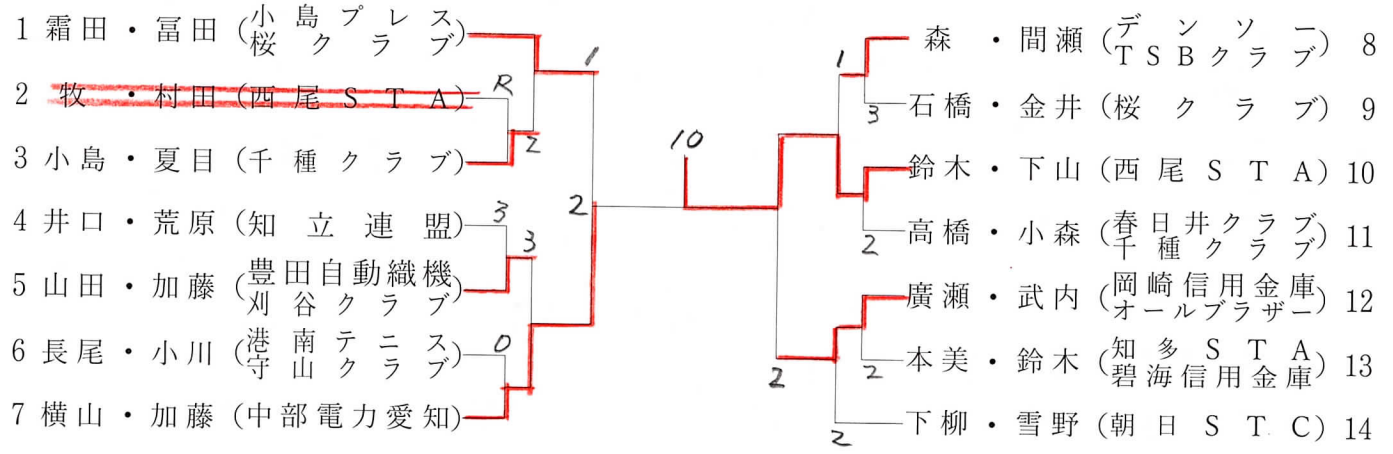
1 霜田・冨田（小島プレス 桜クラブ）
2 ~~牧~~・村田（西尾STA）
3 小島・夏目（千種クラブ）
4 井口・荒原（知立連盟）
5 山田・加藤（豊田自動織機 刈谷クラブ）
6 長尾・小川（港南テニス 守山クラブ）
7 横山・加藤（中部電力愛知）
森・間瀬（デンソー TSBクラブ）8
石橋・金井（桜クラブ）9
鈴木・下山（西尾STA）10
高橋・小森（春日井クラブ 千種クラブ）11
廣瀬・武内（岡崎信用金庫 オールブラザー）12
本美・鈴木（知多STA 碧海信用金庫）13
下柳・雪野（朝日STC）14